Zeichnung Nr.:18
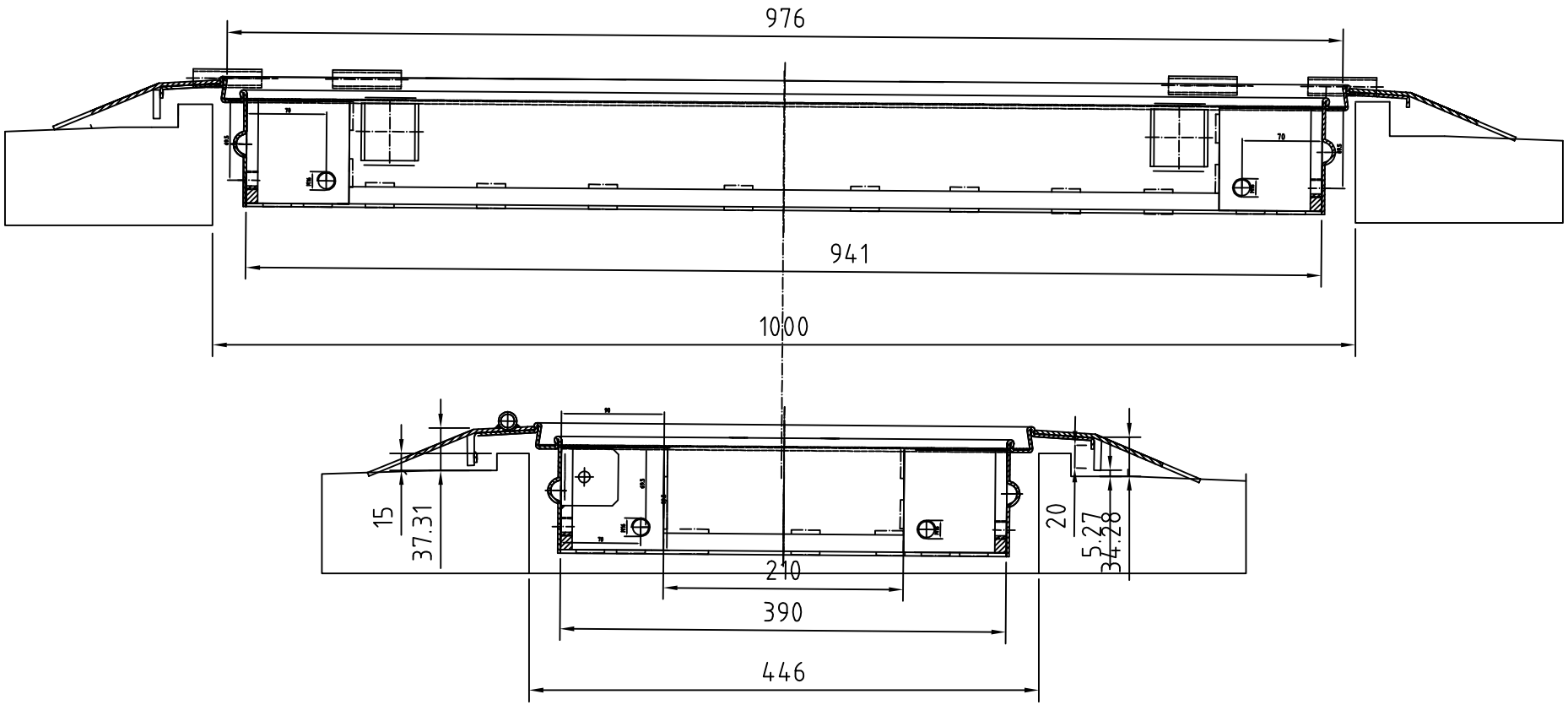
600744_Köln_(509807b)